016.40.177 0001 190404 DONADINI srl

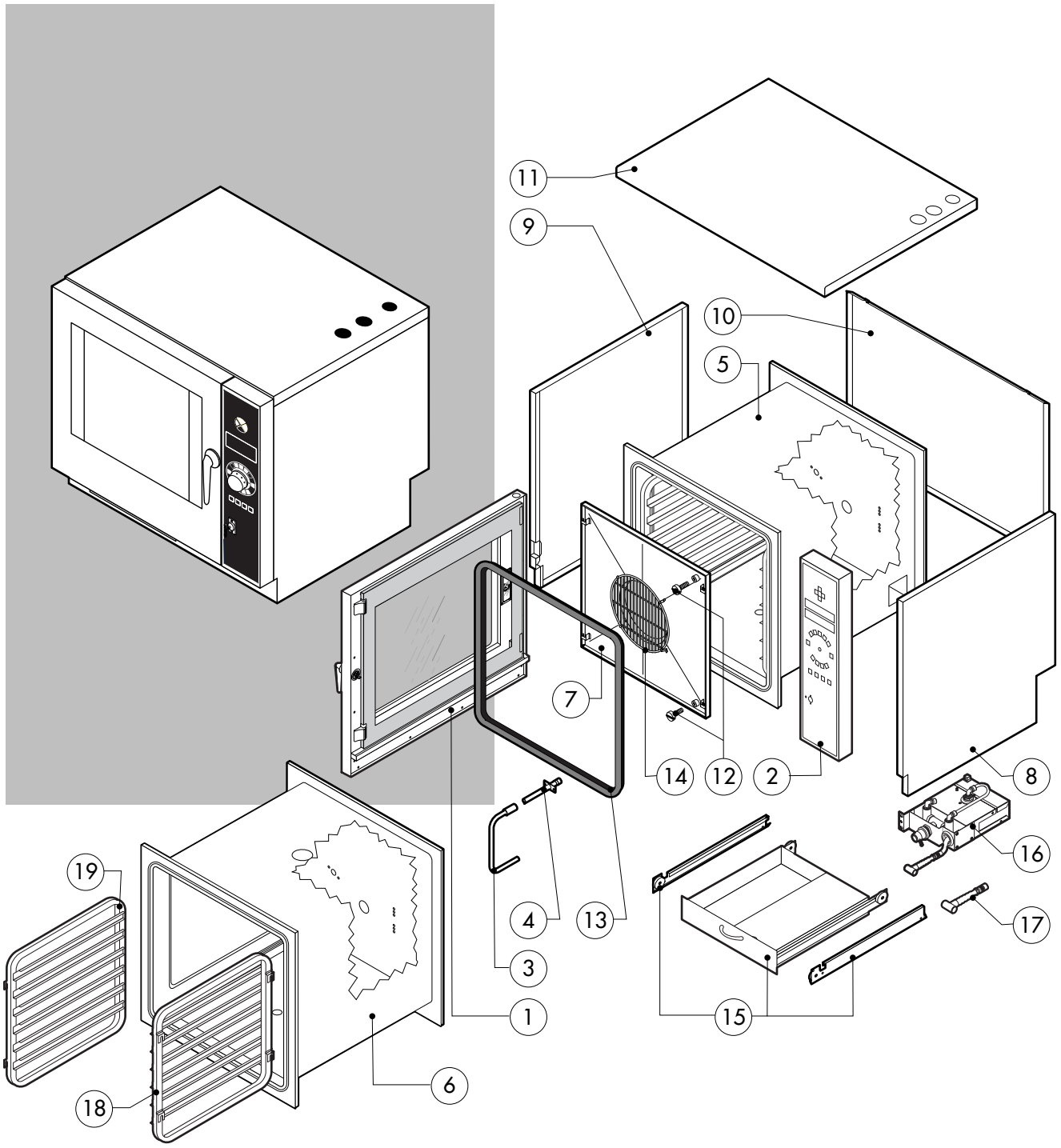

POS.	CODICE	PEZZI	DESCRIZIONE
1	R11100100	1	PORTA COMPLETA
2	R11200720	1	CRUSCOTTO
3	R11200650	1	PROLUNGA SPRUZZATORE
4	R11200380	1	RACCORDO SPRUZZATORE
5	R11200000	1	KIT CAMERA COTTURA FORNO
6	R11200010	1	KIT CAMERA COTTURA FORNO CON LAVAGGIO
7	R11200350	1	KIT DEFLETTORE
8	R11200330	1	FIANCO DX
9	R11200340	1	FIANCO SX
10	R11400950	1	SCHIENA
11	R11200190	1	COPERCHIO PER FORNO SENZA LAVAGGIO
12	R58003100	2	VITE FERMO DEFLETTORE
13	R70044100	1	GUARNIZIONE FACCIATA FORNO
14	R75300030	1	MASCHERINA VENTILATORE Ø 190
15	R11100250	1	CASSETTO COMPLETO
16	R62200131	1	KIT DOCCIONE
17	R62200133	1	IMPUGNATURA DOCCIONE
18	R11200420	1	PARATIA DX
19	R11200430	1	PARATIA SX

POS.	CODICE	PEZZI	DESCRIZIONE

EDIZIONE 0604

ME 061 T

tav. A

016.40.177 0002 010704 DONADINI srl

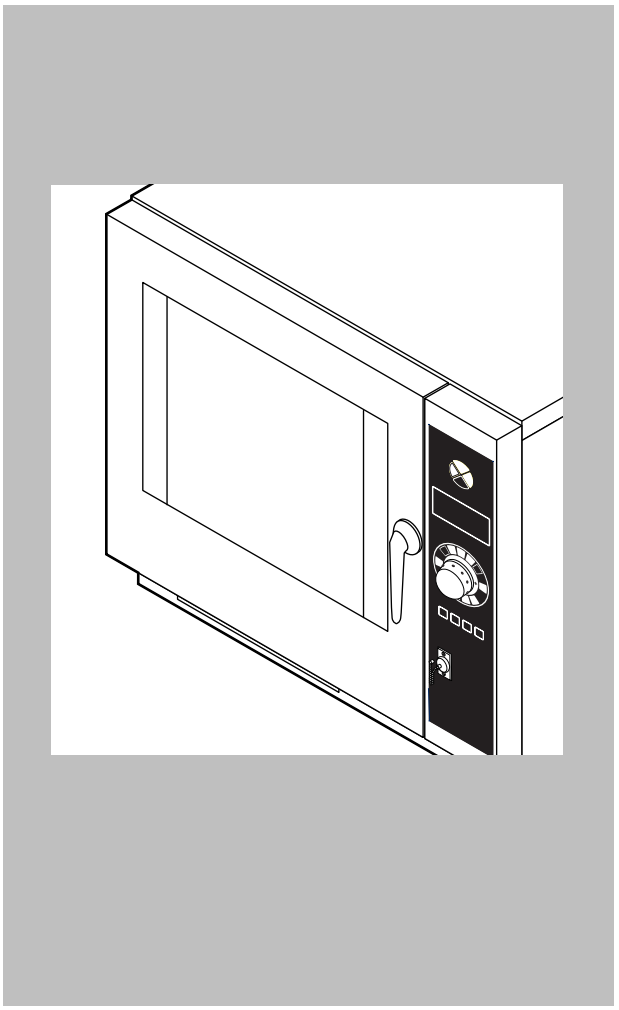

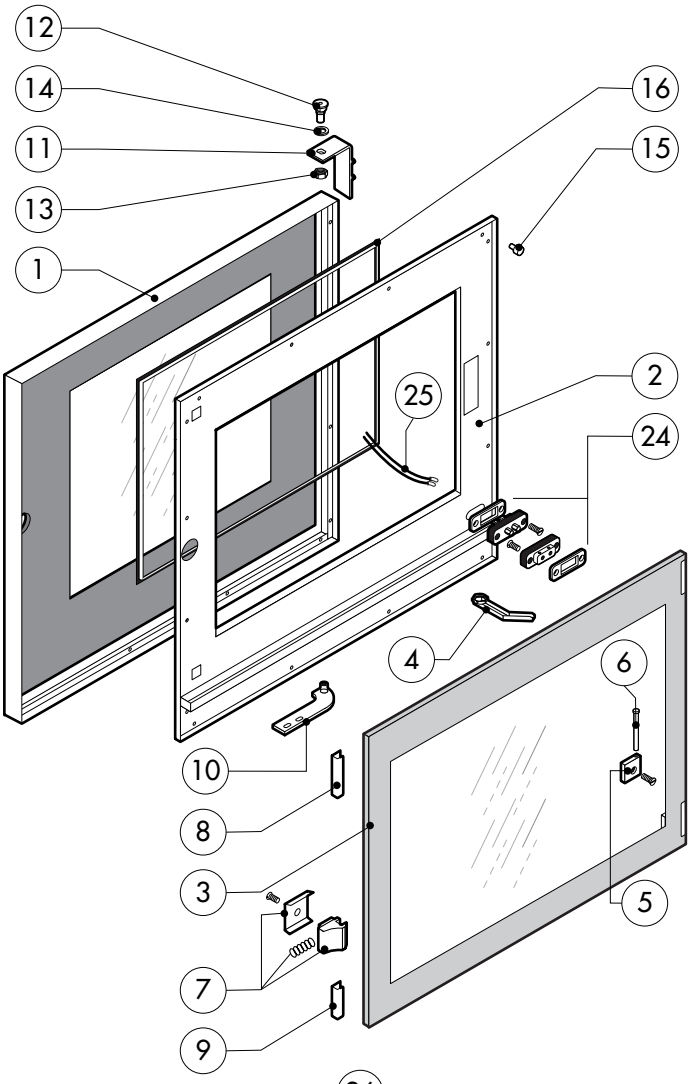

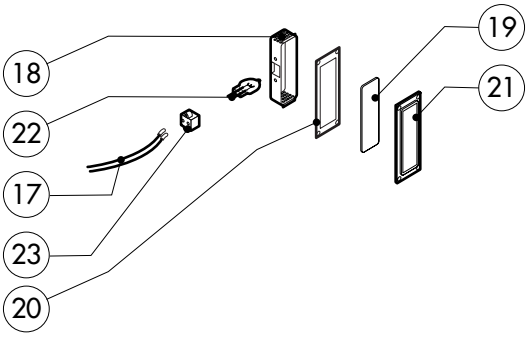

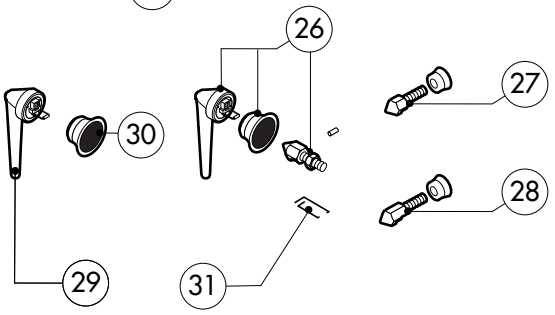

POS.	CODICE	PEZZI	DESCRIZIONE
1	R11100160	1	PORTA
2	R11200510	1	CONTROPORTA
3	R11100130	1	VETRO INTERNO PORTA
4	R11200520	1	SCARICO BACINELLA PORTA
5	R58001760	2	CERNIERA FISSA VETRO INTERNO
6	R58001770	2	PERNO CERNIERA VETRO INTERNO
7	R58001780	2	KIT FERMO VETRO INTERNO
8	R11401340	1	PROFILO A "C" SUPERIORE
9	R11401360	1	PROFILO A "C" INFERIORE
10	R11200550	1	CERNIERA INFERIORE - FINO AL N°3503CRXXXXXX1
	R11200551	1	CERNIERA INFERIORE - DAL N°3603CRXXXXXX2
11	R11200560	1	CERNIERA SUPERIORE
12	R58002150	1	PERNO SUPERIORE CERNIERA
13	R58004050	1	DADO PER PERNO CERNIERA SUPERIORE
14	R10401710	1	RONDELLA CERNIERA SUPERIORE
15	R70050100	6	TASSELLO BATTUTA VETRO
16	R70044150	1	GUARNIZIONE CRISTALLO
17	R66110310	1	CABLAGGIO LUCI PORTA
18	R11401440	1	CALOTTA LAMPADA

POS.	CODICE	PEZZI	DESCRIZIONE
19	R71500150	1	VETRO LAMPADA
20	R70044200	1	GUARNIZIONE VETRO LAMPADA
21	R11401450	1	FLANGIA FERMAVETRO LAMPADA
22	R65270020	1	LAMPADA ALOGENA 20W 12V G4
23	R65270450	1	PORTALAMPADA PER LAMPADA ALOGENA
24	R65260750	1	CONTATTO PER LUCI
25	R66110300	1	CABLAGGIO CONTATTO LUCI
26	R11100300	1	MANIGLIA COMPLETA
27	R69010260	1	NASELLO 1 STEP
28	R69010270	1	NASELLO 2 STEP
29	R69010250	1	KIT CHIUSURA
30	R69010630	1	COPERTURA INTERNA MECCANISMO CHIUSURA
31	R61620132	1	MOLLA AGGANCIO NASELLO

016.40.177 0003 010704 DONADINI srl

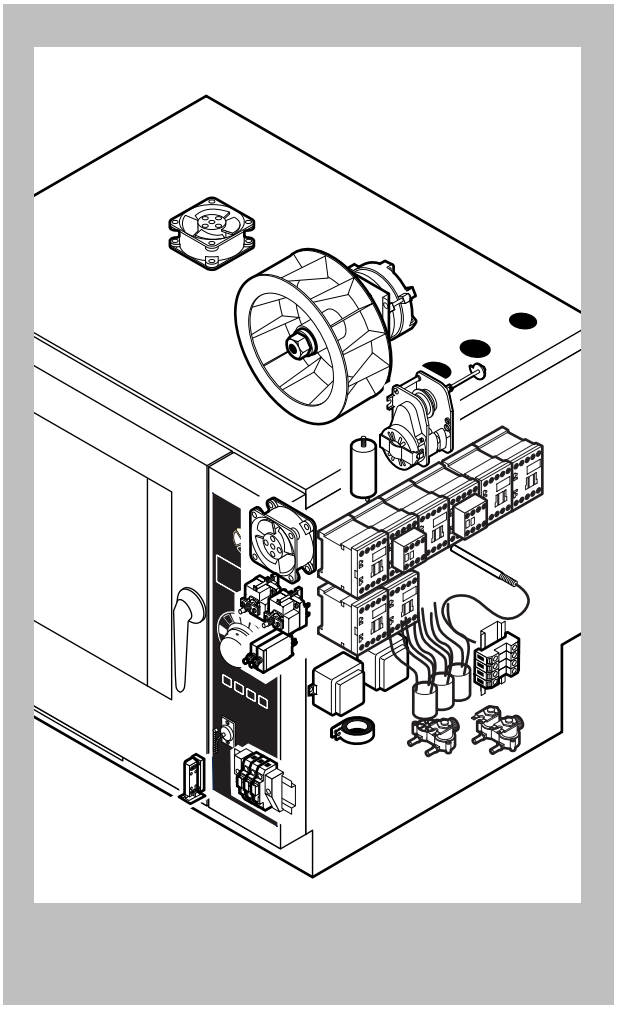

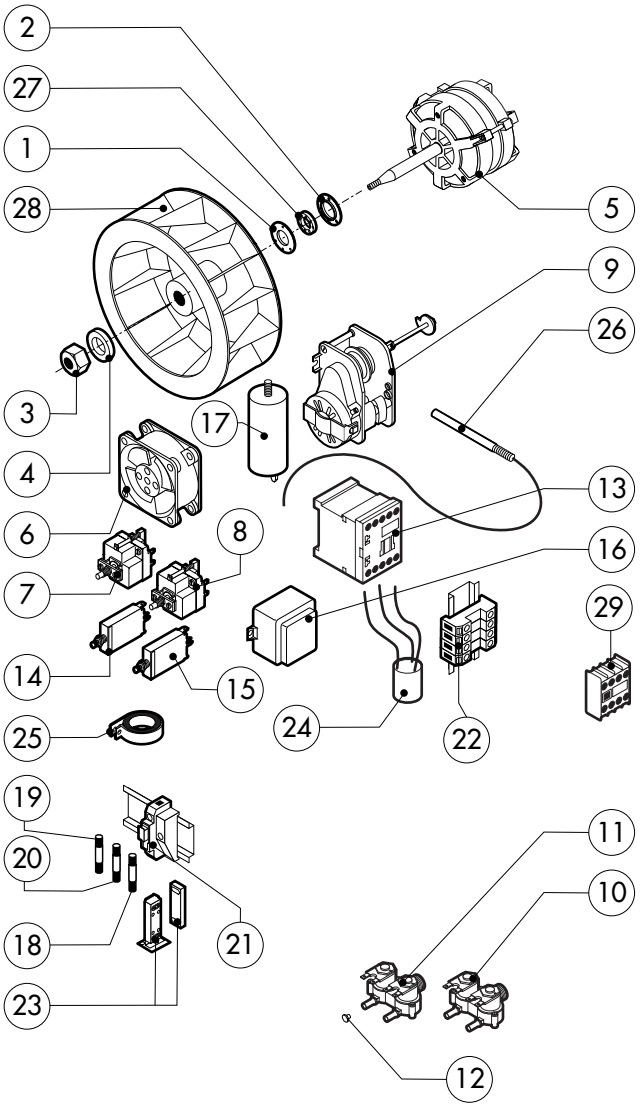

POS.	CODICE	PEZZI	DESCRIZIONE
1	R58003860	1	FLANGIA GUARNIZIONE MOTORE
2	R58003870	1	CONTROFLANGIA GUARNIZIONE MOTORE
3	R58004020	1	DADO FISSAGGIO VENTOLA M10 SX
4	R61400052	1	RONDELLA FISSAGGIO VENTOLA Ø 21/10.5
5	*R65040431	1	KIT MOTORE KW 0.37/0.05
6	R65060050	2	VENTILATORE COMPATTO Ø 120
7	R65070350	1	KIT TERMOSTATO SICUREZZA CAMERA
8	R65070081	1	KIT TERMOSTATO SICUREZZA BOILER
9	R65095000	1	MOTORINO SFIATO COMPLETO
10	R65110210	1	ELETTROVALVOLA 2 VIE 220V 50HZ
11	R65110230	1	ELETTROVALVOLA 2 VIE 220V 50HZ C/REG. PORT.
12	R65110510	1	REGOLATORE DI PORTATA 15LT.
13	*R65140380	8	TELERUTTORE 3RT1016-1AP02 240V
14	*R65160300	1	TERMICO T12-211S-0.8A
15	*R65160320	1	TERMICO T12-211S-2A
16	R65180420	2	TRASFORMATORE 20VA
17	*R65190180	1	CONDENSATORE 10 µF
18	R65200086	2	FUSIBILE 0.125A (T)
19	R65200200	1	FUSIBILE 2A

POS.	CODICE	PEZZI	DESCRIZIONE
20	R65200320	1	FUSIBILE 0.2A (T)
21	R65210020	3	PORTAFUSIBILE BARRA DIN
22	R65220090	1	MORSETTIERA
23	R65265100	1	MICRO PORTA COMPLETO
24	*R65280200	3	FILTRO ANTIDISTURBO
25	*R65280450	1	FERRITE
26	R65325000	3	SONDA PT100
27	R70020040	1	GUARNIZIONE MOTORE
28	*R75400400	1	KIT VENTOLA Ø 220x78/12 50HZ P.D.
29	*R65140420	2	CONTATTO AUSILIARIO 1L+1R 3RH1911-1FA11

* COMPONENTE SOGGETTO A VARIAZIONI PER TENSIONE DI ALIMENTAZIONE DIVERSA DALLO STANDARD (3N AC 400V 50HZ)

EDIZIONE 0604

ME 061 T

tav. C

016.40.177 0004 010704 DONADINI srl

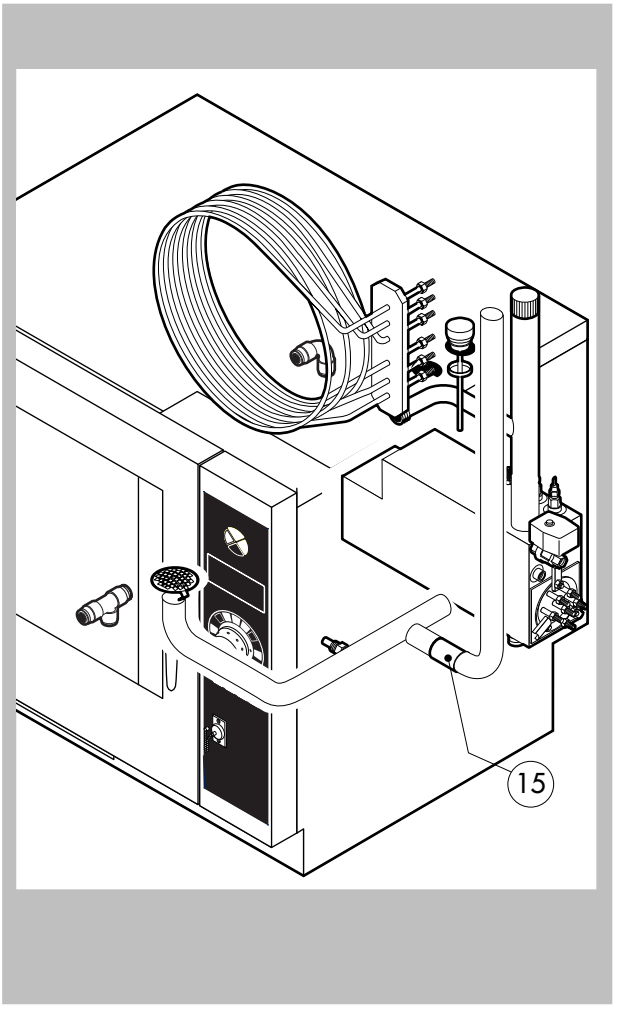

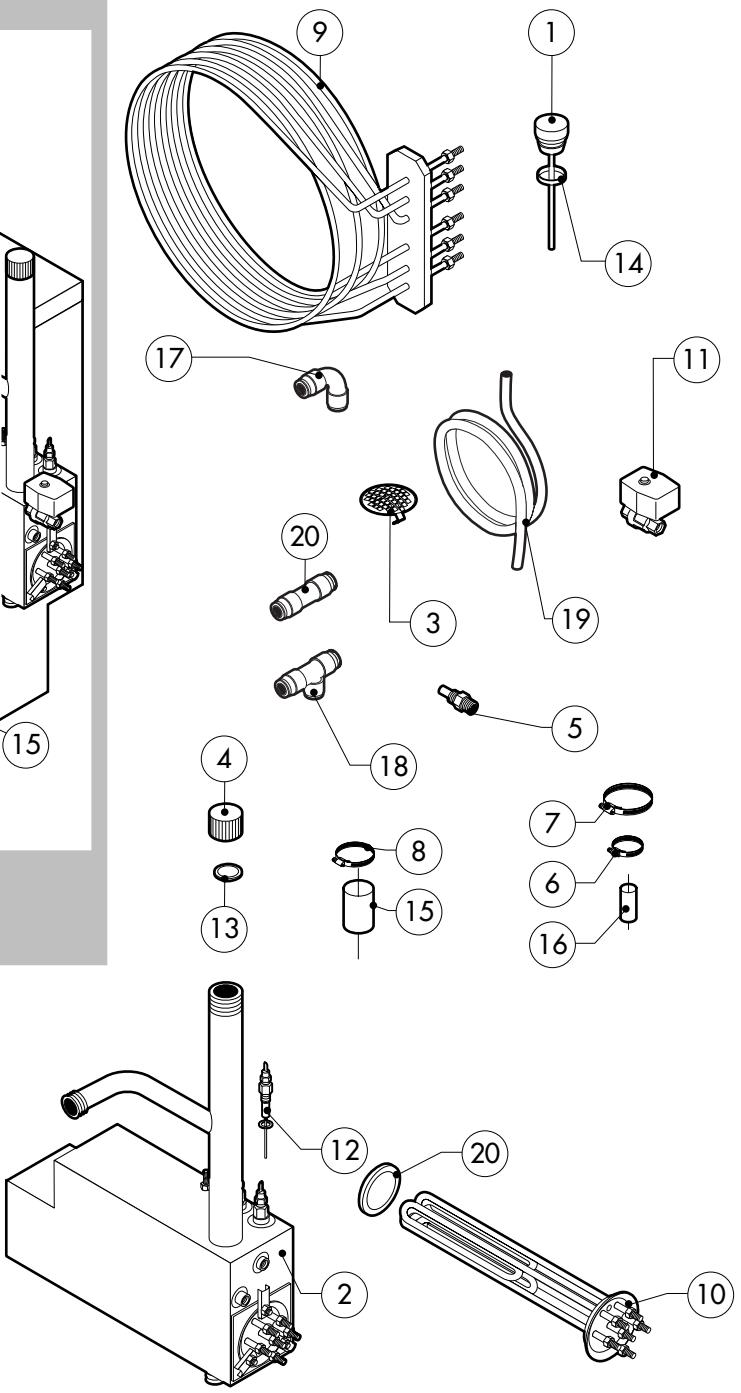

POS.	CODICE	PEZZI	DESCRIZIONE
1	R10100140	1	TAPPO SFIATO COMPLETO
2	R11100410	1	BOILER COMPLETO DI ACCESSORI
3	R10201700	1	FILTRO DI SCARICO
4	R58005680	1	TAPPO ZIGRINATO 1"1/4 F
5	R58006130	2	UGELLO CONDENSAZIONE Ø1
6	R61630011	2	FASCETTE ZINCATE 12-22/9
7	R61630071	2	FASCETTE ZINCATE 110-130/9
8	R61630031	2	FASCETTE ZINCATE 40-60/9
9	*R65011540	1	RESISTENZA CAMERA 7500W
10	*R65020350	1	RESISTENZA BOILER 7500W
11	R65110560	1	VALVOLA A SFERA MOTORIZZATA
12	R65320010	2	SONDA LIVELLO
13	R70050040	1	GUARNIZIONE TAPPO BOILER
14	R70060020	1	GUARNIZIONE TAPPO SFIATO
15	R70060040	1	MANICOTTO SILICONE Ø 50
16	R70060080	1	MANICOTTO SILICONE Ø 13
17	R62090478	7	RACCORDO INTERMEDIO A GOMITO D.10
18	R62090468	1	RACCORDO INTERMEDIO A "T" D.10
19	R70070050	1	TUBO FLESSIBILE ACQUA PE D.10mm X 7

POS.	CODICE	PEZZI	DESCRIZIONE
20	R70045010	1	GUARNIZIONE RESISTENZA BOILER

* COMPONENTE SOGGETTO A VARIAZIONI PER TENSIONE DI ALIMENTAZIONE DIVERSA DALLO STANDARD (3N AC 400V 50HZ)

EDIZIONE 0604

ME 061 T

tav. D

016.40.177 0005 190404 DONADINI srl

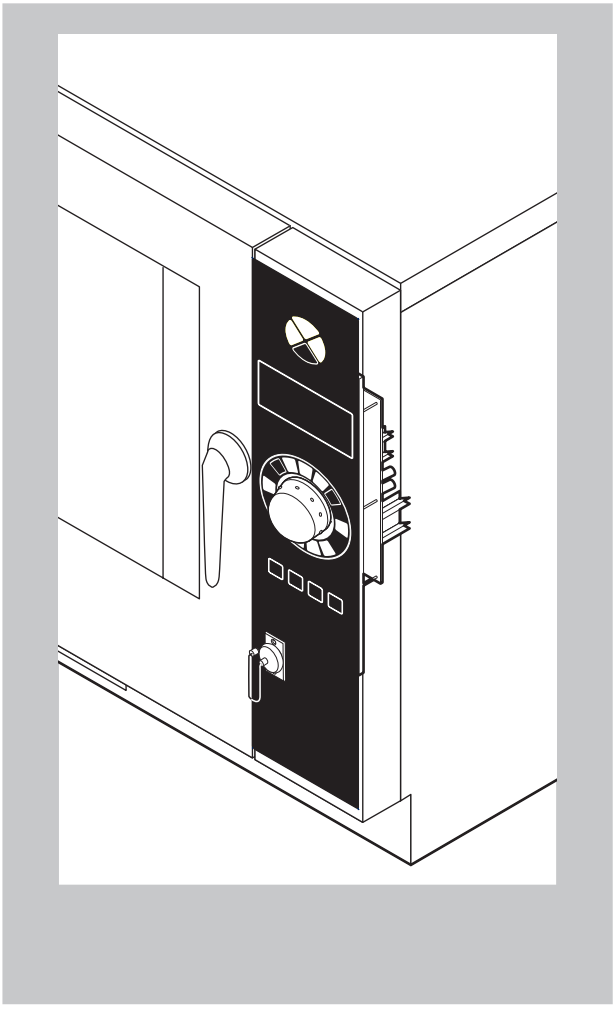

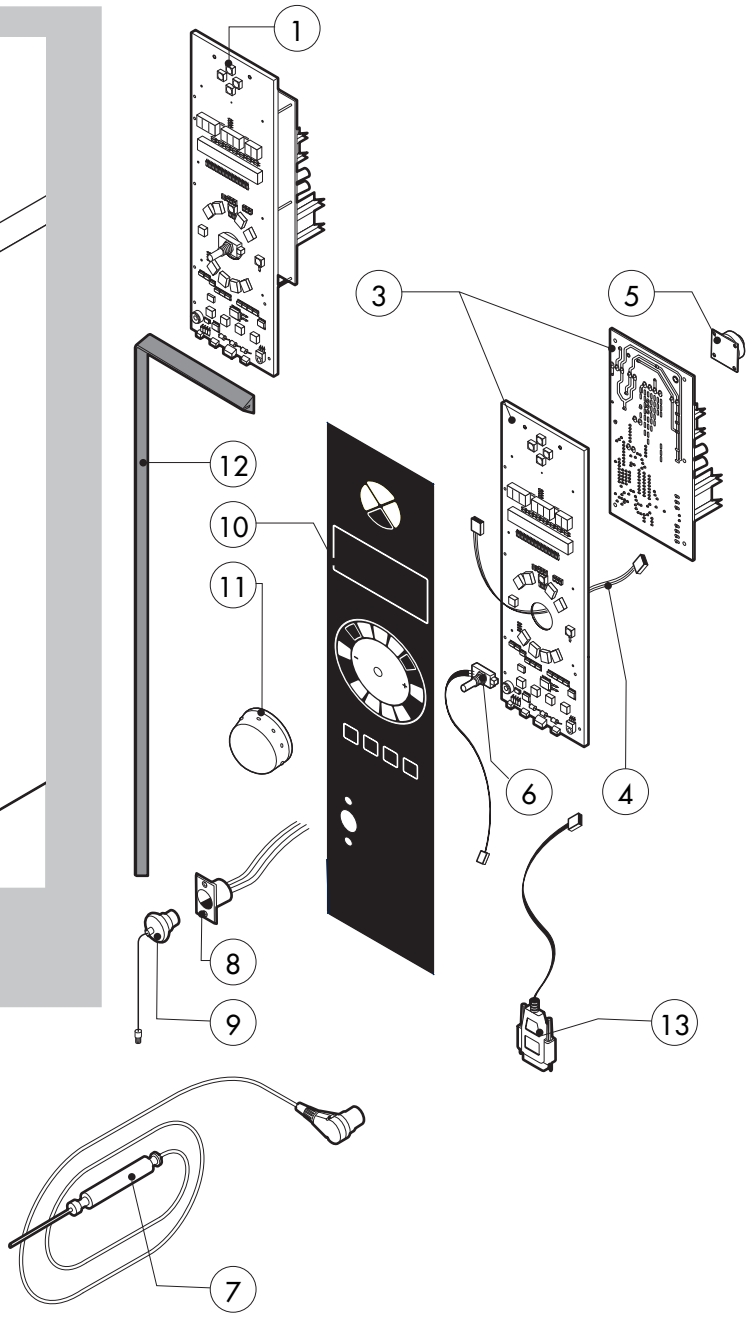

POS.	CODICE	PEZZI	DESCRIZIONE
1	R65301460	1	SCHEDA TASTIERA COMPLETA
3	R65301420	1	SCHEDA TASTIERA "T"
4	R65301430	1	FLAT COLLEGAMENTO SCHEDA
5	R65301440	1	SUONERIA SCHEDA
6	R65301450	1	ENCODER SCHEDA
7	R65321100	1	SONDA AL CUORE 4 PUNTI
8	R65321110	1	CONNETTORE FEMMINA PER SONDA AL CUORE
9	R65321020	1	TAPPO TEFLON PER CONNETTORE FEMMINA
10	R67012900	1	TARGA LAINOX
11	R69030250	1	MANOPOLA
12	R70044250	1	GUARNIZIONE CRUSCOTTO
13	R65301580	1	CAVO SERIALE COLLEGAMENTO SCHEDA

POS.	CODICE	PEZZI	DESCRIZIONE

EDIZIONE 0604

ME 061 T

tav. E

016.40.177 0006 210704 DONADINI srl

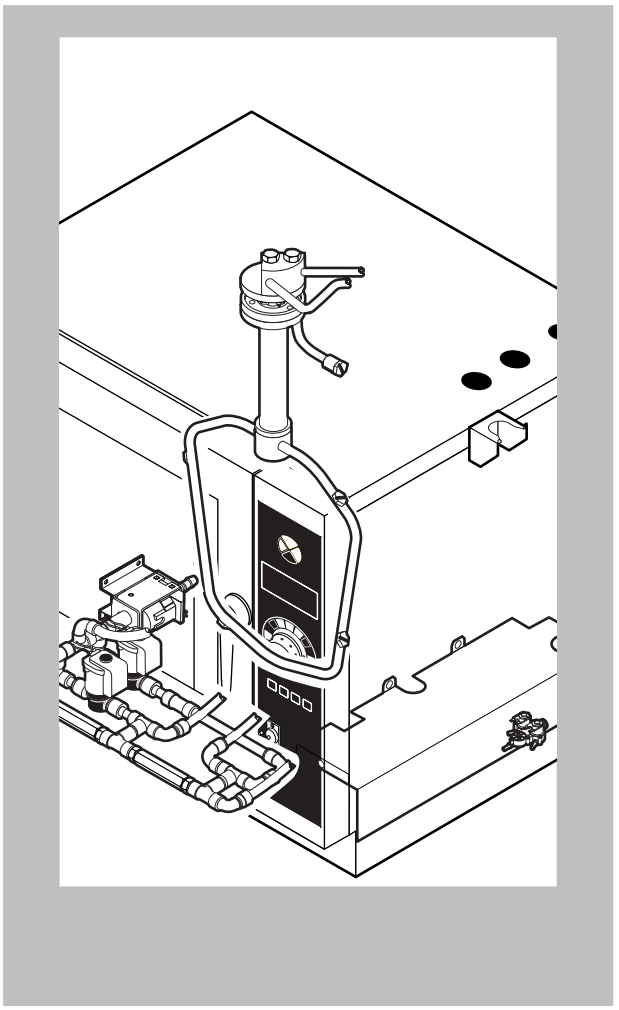

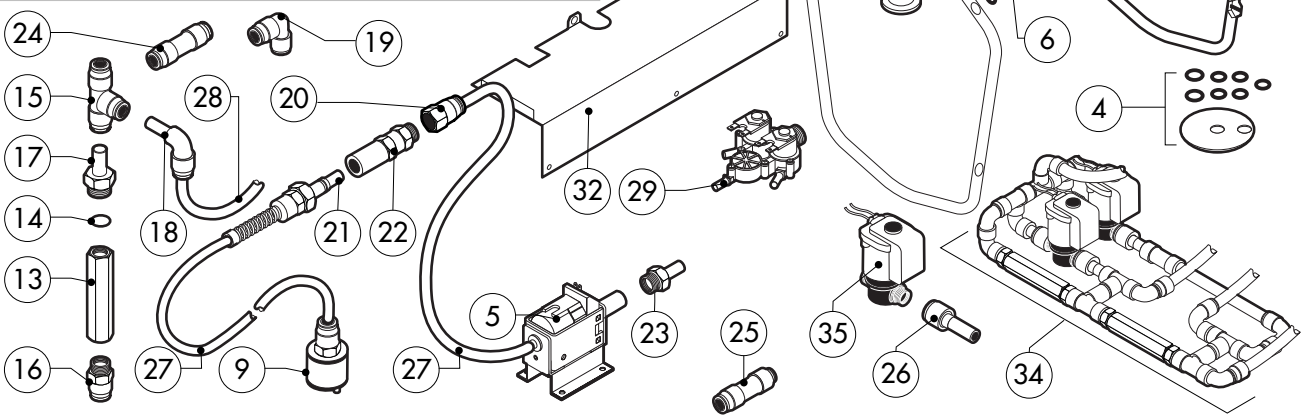

POS.	CODICE	PEZZI	DESCRIZIONE
1	R11200870	1	BLOCCO ESTERNO LAVAGGIO - FINO AL N°2904
	R11200871	1	BLOCCO ESTERNO LAVAGGIO - DAL N°3004
2	R58004960	1	FLANGIA INTERNA LAVAGGIO
3	R11100500	1	BRACCIO LAVAGGIO COMPLETO
4	R70045090	1	KIT GUARNIZIONI
5	R65110600	1	POMPA DETERGENTE
6	R62210032	4	UGELLO LAVAGGIO 1,3 L/MIN
7	R62210042	1	UGELLO DETERGENTE 0,56 L/MIN
8	R58004980	2	BOCCOLA ROTAZIONE BRACCIO LAVAGGIO
9	R65110650	1	PESCANTE TUBO DETERGENTE
10	R62220012	2	SFERA D. 14
11	R61620041	2	MOLLA
12	R58005000	2	TAPPO MASCHIO 1/2"
13	R65110640	2	ANTIRITORNO 1/4"
14	R70010050	4	GUARNIZIONE OR 7,60x2,62
15	R62090468	5	RACCORDO INTERMEDIO A "T" D.10
16	R62090508	1	RACCORDO TERMINALE DIRITTO FILETTATO 10x1/4"
17	R62090518	3	RACCORDO TERMINALE CON CODOLO 10x1/4"
18	R62090528	10	RACCORDO A GOMITO CON CODOLO 10x10

POS.	CODICE	PEZZI	DESCRIZIONE
19	R62090478	4	RACCORDO INTERMEDIO A GOMITO D.10
20	R62090538	1	RACCORDO DIRITTO FEMMINA 1/4" PER TUBO D.8x6
21	R62090482	1	RACCORDO RAPIDO MASCHIO
22	R62090492	1	RACCORDO RAPIDO FEMMINA
23	R62090608	1	RACCORDO TERMINALE C/CODOLO 8x1/8"
24	R62090458	1	RACCORDO INTERMEDIO DRITTO D.10
25	R62090618	1	RACCORDO DIRITTO RIDUZIONE 10-8
26	R62090548	4	RACCORDO DIRITTO RIDUZIONE 10-6
27	R70070100	1	TUBO DETERGENTE PE D.8mm x 6
28	R70070050	1	TUBO PE D.10mm x 7 (3 MT.)
29	R65110240	1	ELETTROVALVOLA 3 VIE 220V 50HZ C/REC. PORT.
30	R11200180	1	COPERCHIO PER FORNO CON LAVAGGIO
31	R11402000	1	SUPPORTO ESTERNO BRACCIO LAVAGGIO
32	R11400680	1	PROTEZIONE
33	R11100560	1	TUBO SUPPORTO BRACCIO LAVAGGIO
34	R62300018	1	GRUPPO COMPLETO ANTIRITORNO - FINO AL N°2904
	R62300028	1	GRUPPO COMPLETO ANTIRITORNO - DAL N°3004
35	R65110260	2	ELETTROVALVOLA 1 VIA D.6 220V 50HZ - DAL N°3004